公益財団法人鳥取県保健事業団 組織図
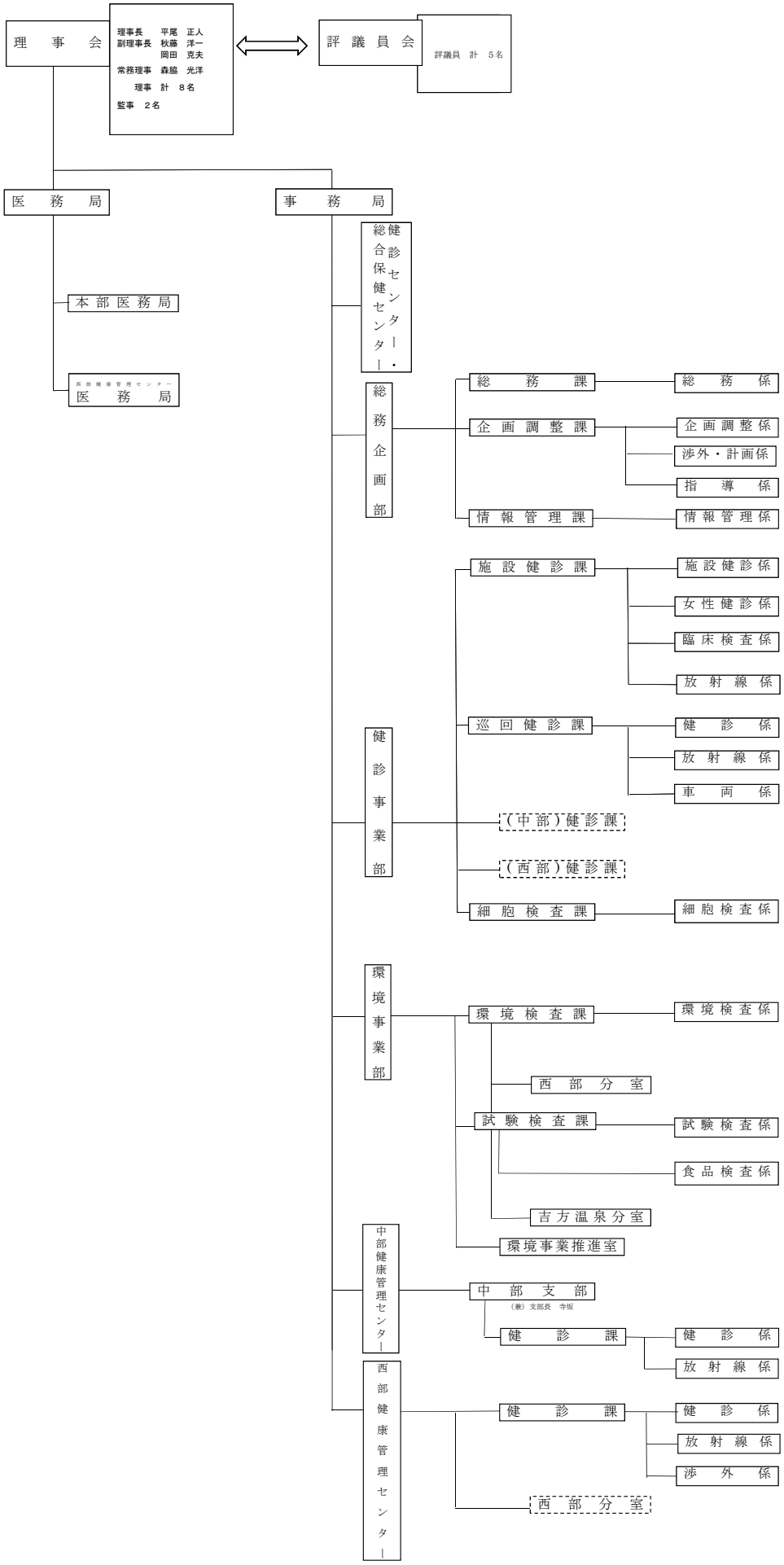
2021年5月27日